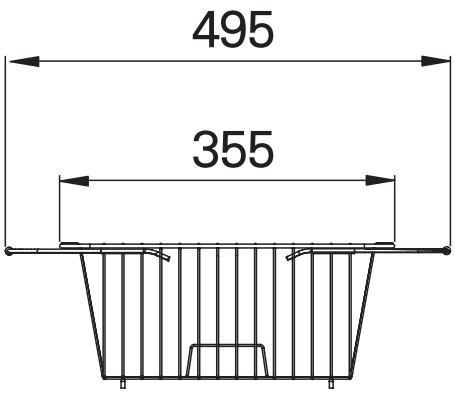
495
355

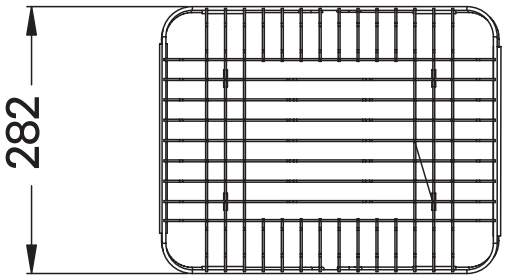
282

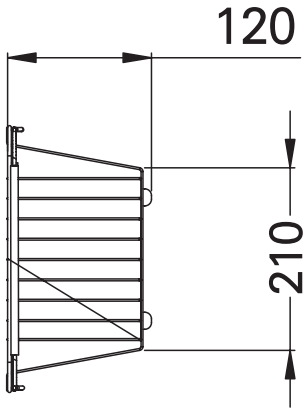
120
210