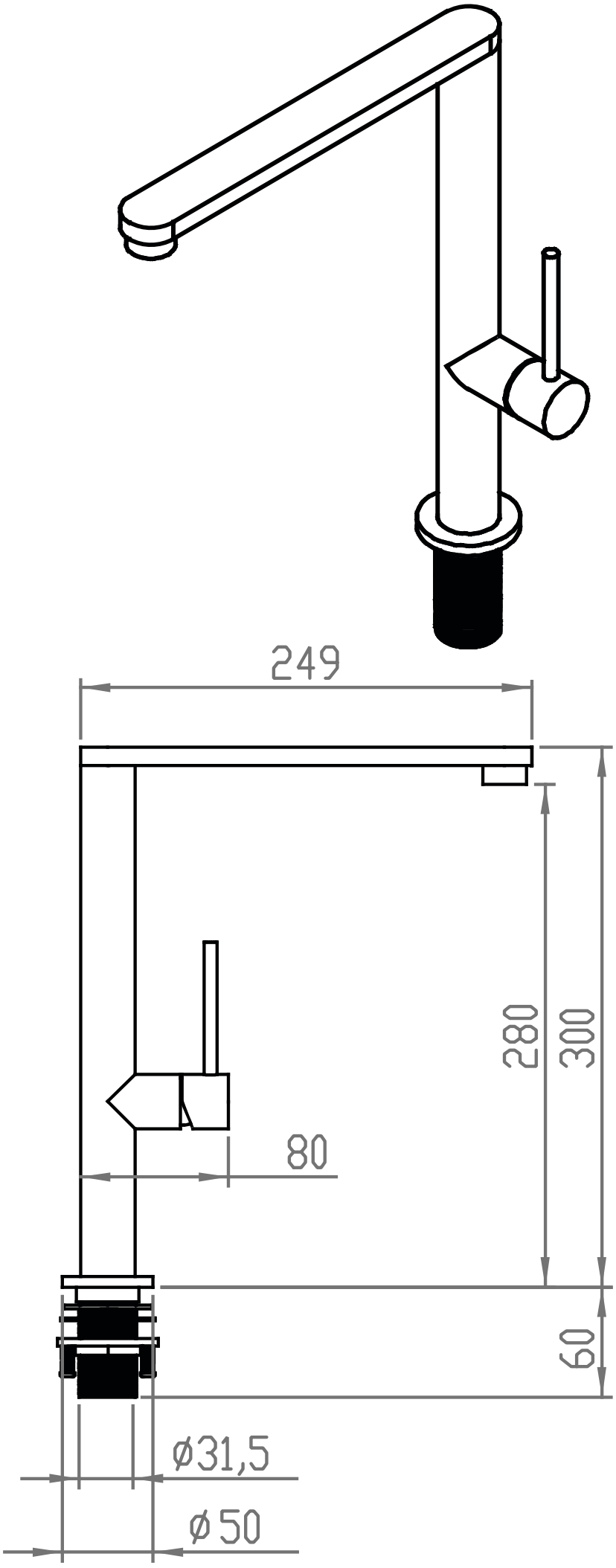
249
280
300
80
60
ø31,5
ø50