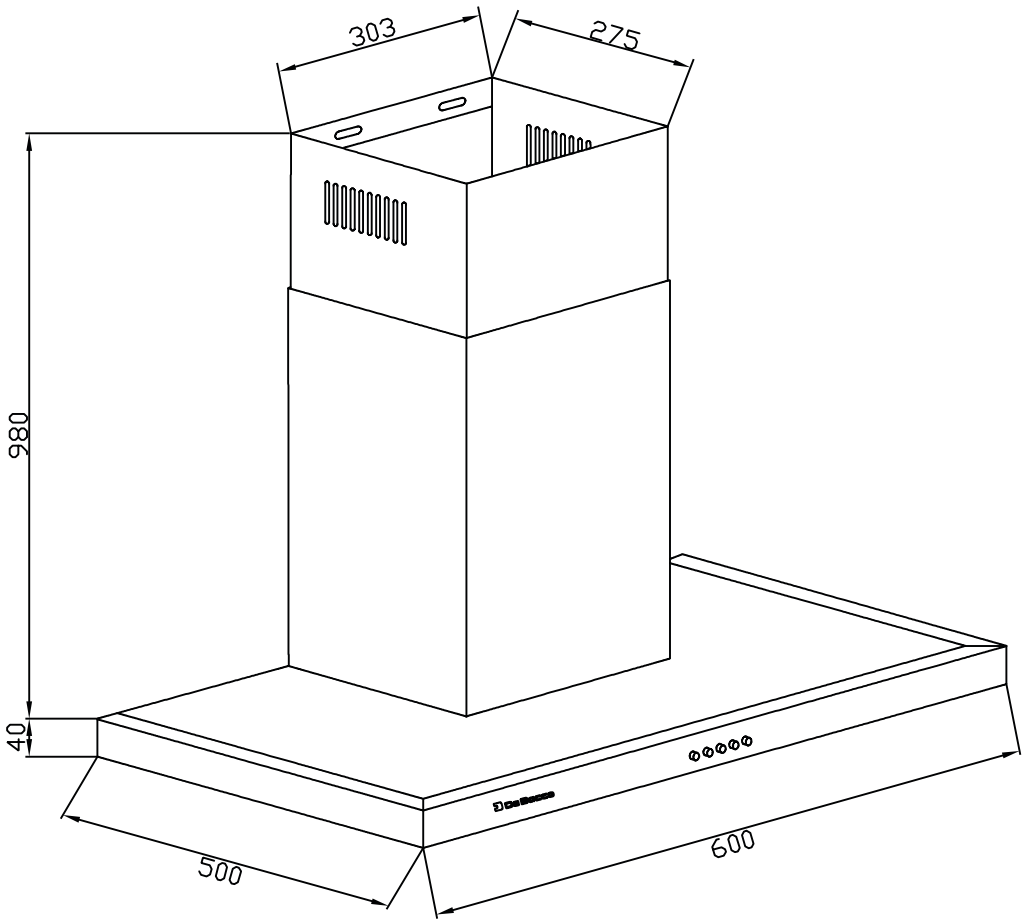
303
275
980
40
500
600