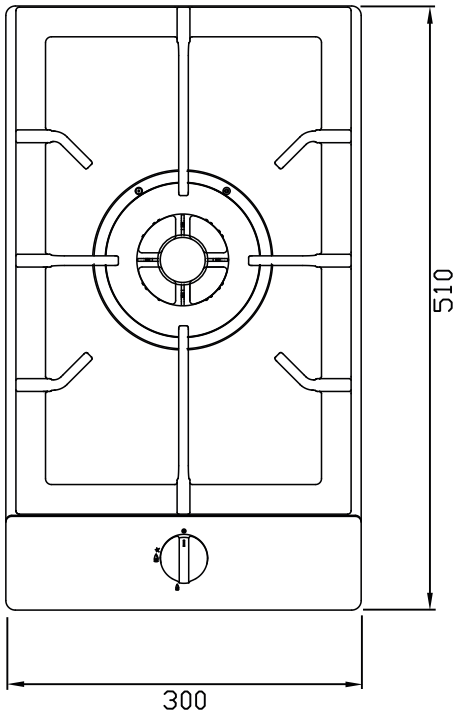
510
300