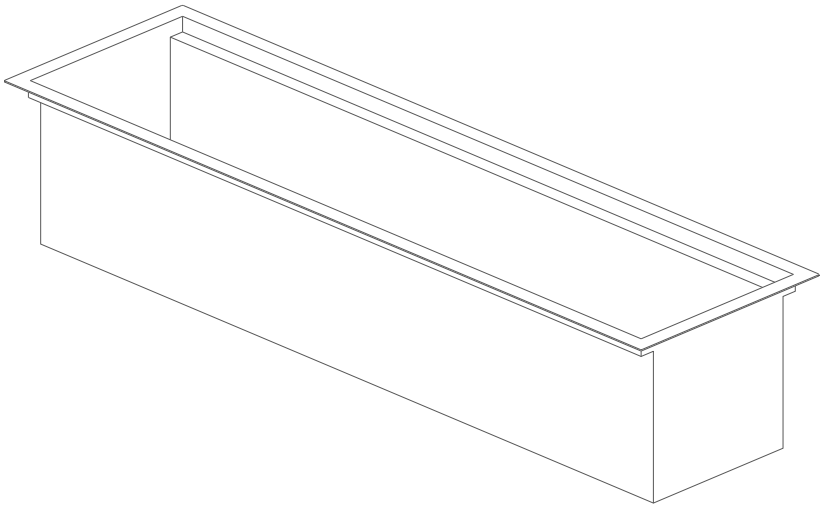

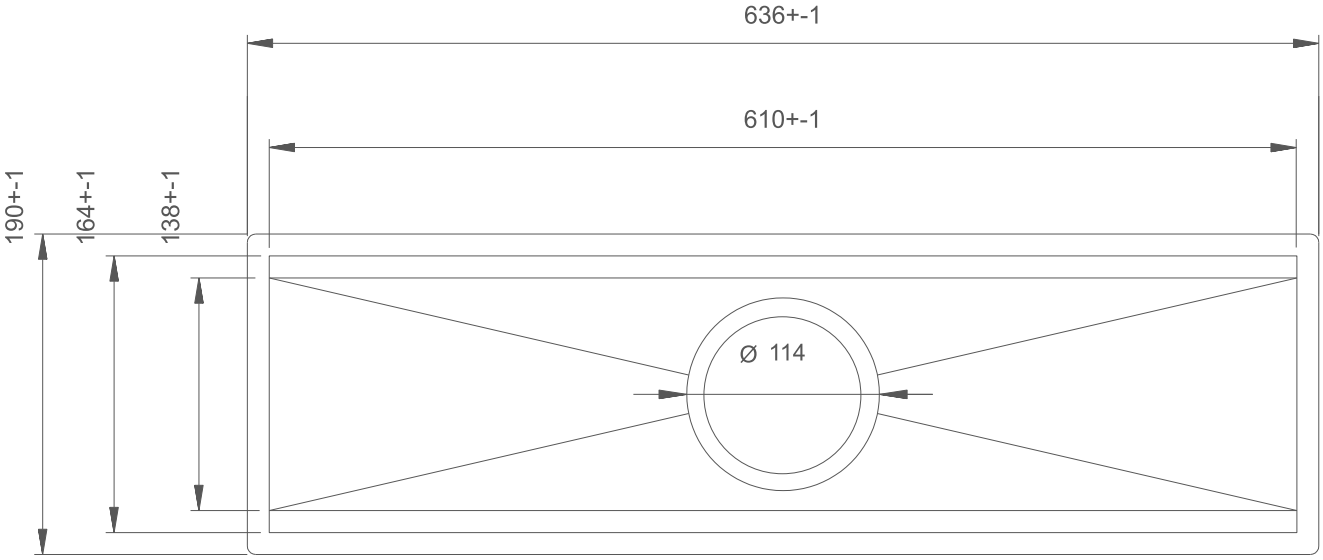
636+-1
610+-1
190+-1
164+-1
138+-1
Ø 114

140+-1