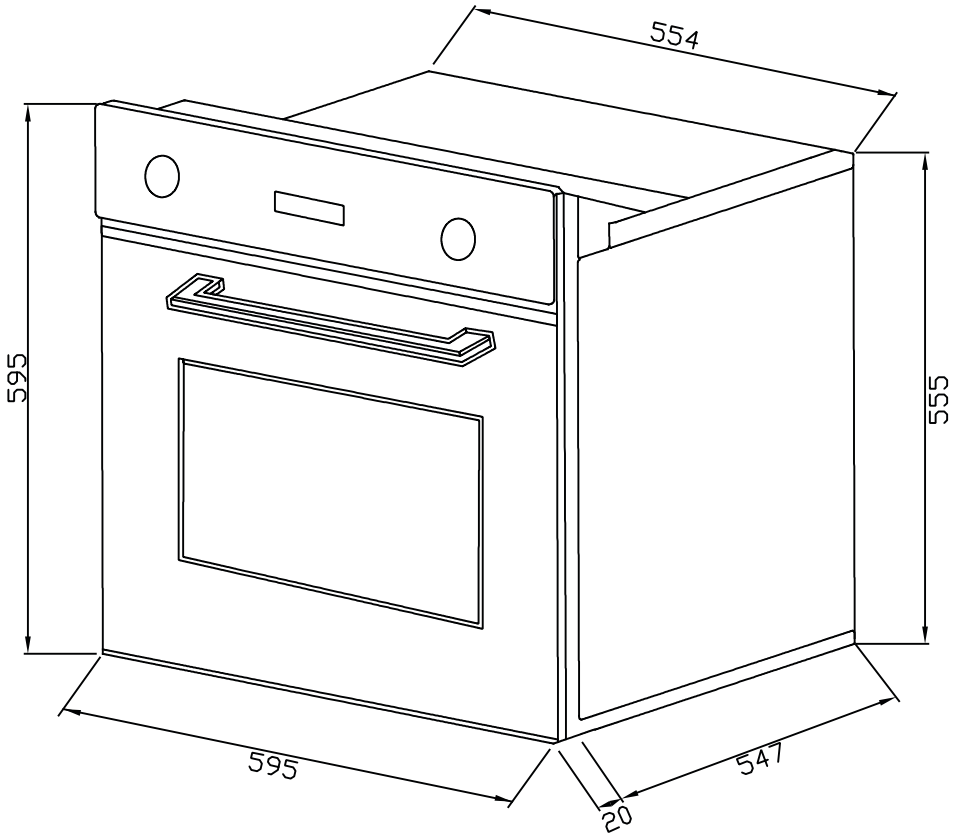
554
595
555
595
547
20