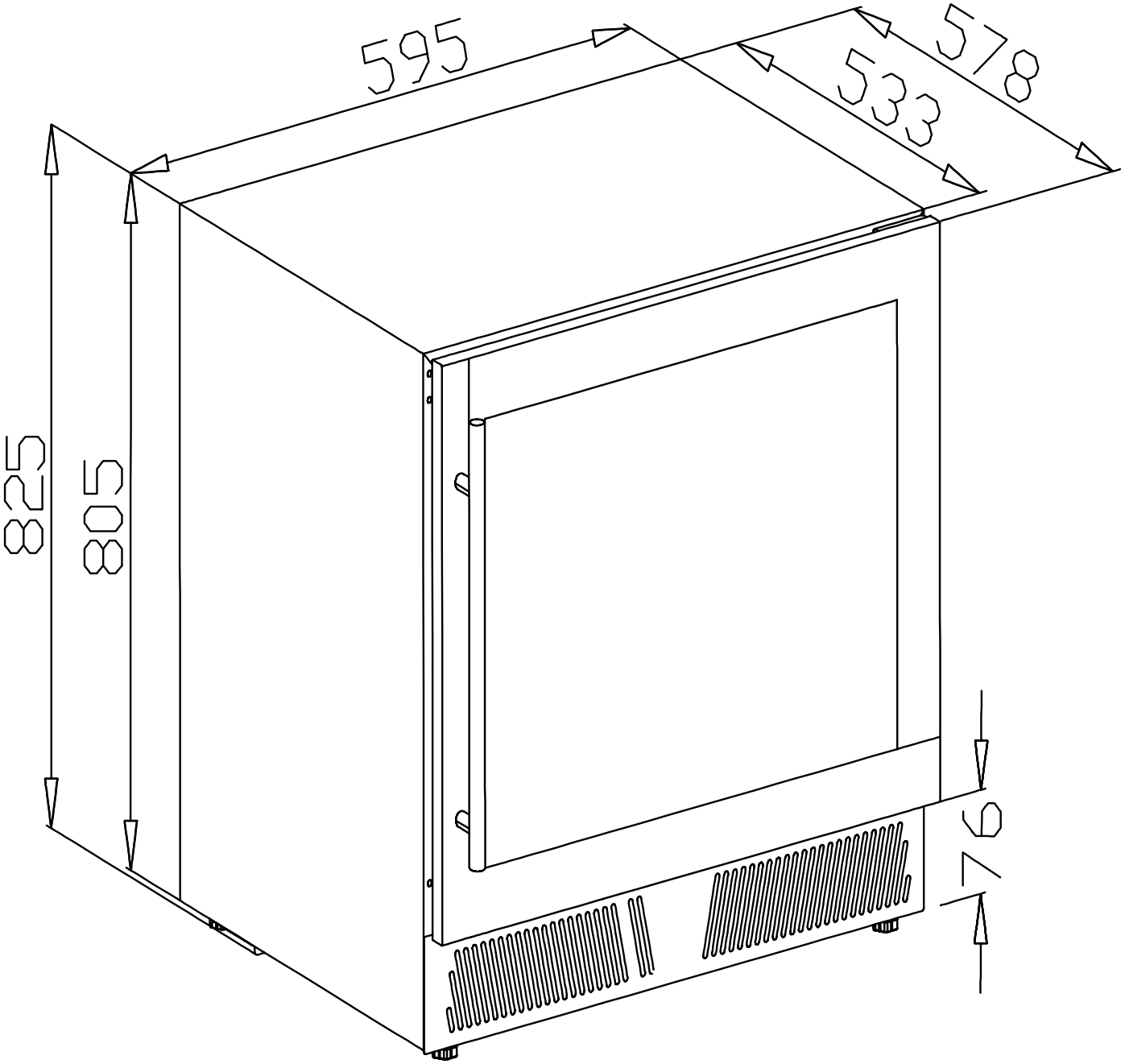
595
578
533
825
805
76